ՍՅՈՒՆ Սն-1

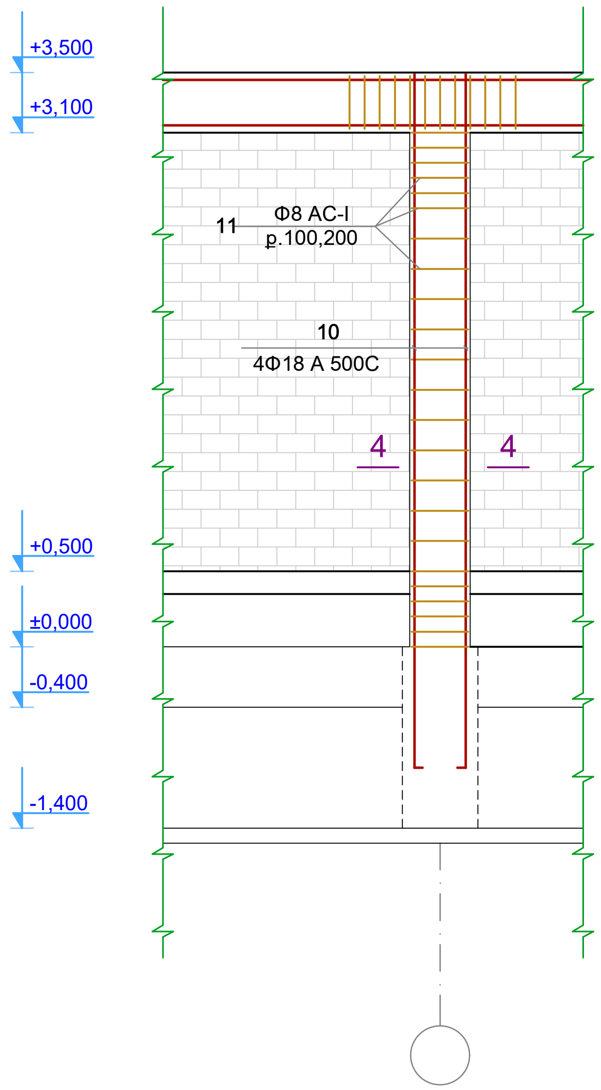

ՍՅՈՒՆ Սն-2

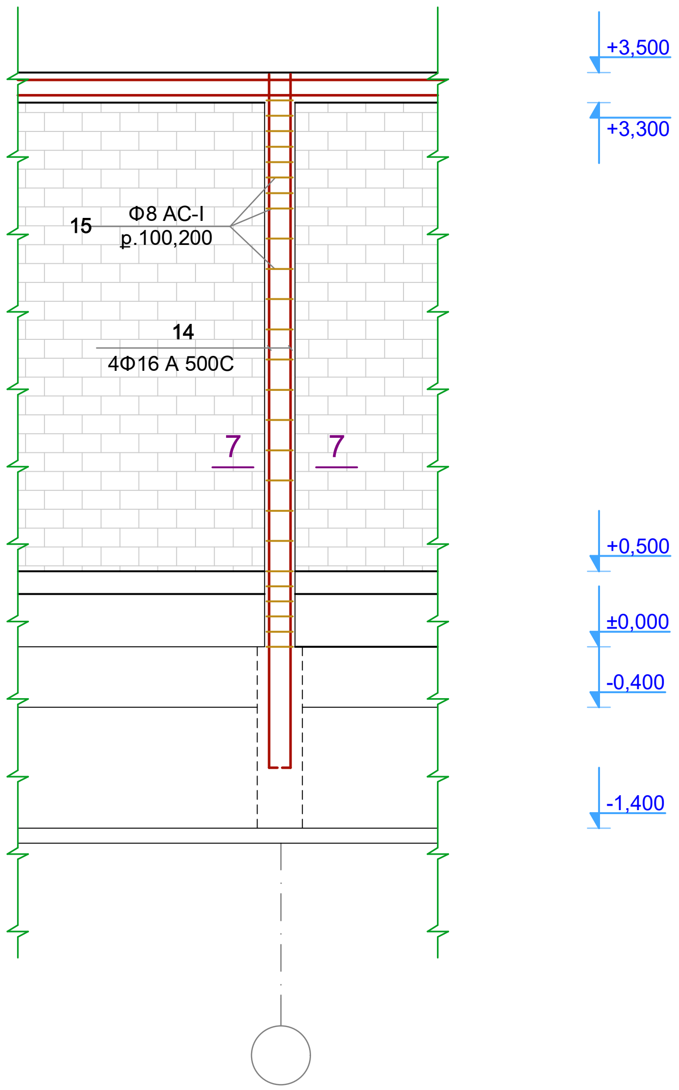

ԿՏՐՎԱԾՔ 7-7

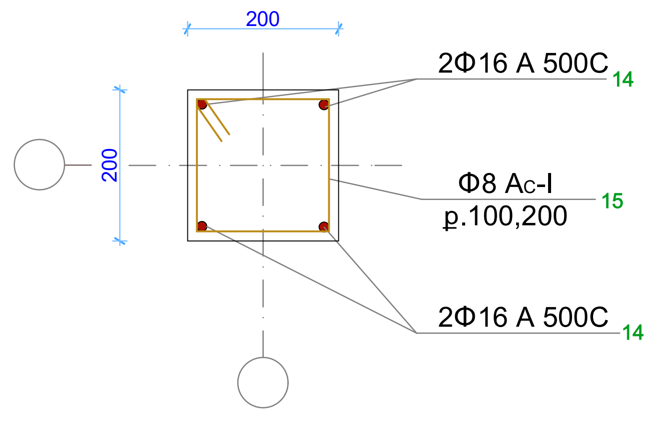

ԿՏՐՎԱԾՔ 8-8

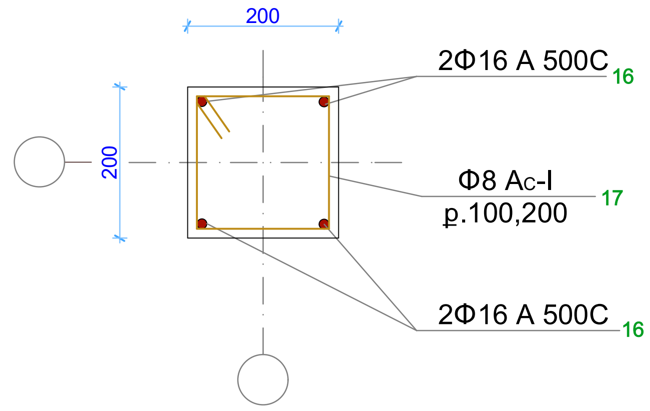

ՊԱՏՎԻՐԱՏՈՒ` ԱՐԱՐԱՏԻ ՄԱՐԶՊԵՏԱՐԱՆ			ԱՐԱՐԱՏԻ ՄԱՐԶԻ ԳԵՏԱԶԱՏ ՀԱՄԱՅՆՔԻ ՄԱՆԿԱՊԱՐՏԵԶԻ ՎԵՐԱՆՈՐՈԳՈՒՄ	ԵՐԵՎԱՆ 2015թ.		
ՆԳՃ	Լ.Ջզմեջյան			ՓՈՒԼ	ԹԵՐԹ	ԹԵՐԹԵՐ
ՆԱԽԱԳԾԵՑ	Ա.Սամսոնյան		ԿՈՆՍՏՐՈՒԿՏՈՐԱԿԱՆ ՄԱՍ	ԱՆ	Կ-7	18
			ՄԻԱՁՈՒՅԼ ՍՅՈՒՆԵՐ Սն-1;Սն-2	ՊԵՏ. ԼԻՑԵՆԶԻԱ N 13944		